Návod k použití

Terasové prkna WPC SAMANA PREMIUM



Originální návod k použití

Navrženo v Německu

DŮLEŽITÉ:
USCHOVEJTE PRO POZDĚJŠÍ POUŽITÍ.
PEČLIVĚ SI PŘEČTĚTE!

Obsah

1. Obecné ... 3
1.1. Přehled produktů ... 3
1.2. Obecné informace ... 3
1.3. Záruka ... 3
2. Informace k návodu k použití ... 4
2.1. Dostupnost návodu k použití ... 4
2.2. Informace o překladu ... 4
2.3. Cílové skupiny návodu k použití ... 4
2.4. Informace o překladu ... 4
2.5. Vysvětlení symbolů ... 4
2.6. Obecné informace k návodu k použití ... 4
2.7. Použití v souladu s určením ... 5
2.8. Obecné bezpečnostní pokyny ... 5
3. Vlastnosti produktu ... 6
3.1. Technické údaje ... 6
4. Rozsah dodávky ... 7
5. Montáž a obsluha ... 9
5.1. Bezpečnostní pokyny ... 9
5.2. Sestavení produktu ... 9
6. Použití ... 13
6.1. Bezpečnostní pokyny ... 13
6.2. První uvedení do provozu ... 13
6.3. Provoz ... 13
6.4. Sklad ... 13
7. Odstraňování poruch ... 13
8. Údržba a péče ... 14

9. Demontáž 15
9.1. Bezpečnostní pokyny 15
10. Likvidace 15

Vážení zákazníci,

děkujeme, že jste se rozhodli pro produkt společnosti **Home Deluxe GmbH**. Přejeme vám mnoho radosti s vašimi novými terasovými prkny WPC SAMANA PREMIUM.

Návod k použití vám pomůže při montáži, uvedení do provozu, používání a údržbě produktu. Návod k použití a bezpečnostní pokyny je nutné pečlivě a úplně přečíst. Dodržujte tyto pokyny, abyste předešli nebezpečí.

1. Obecné

1.1. Přehled produktů

Model:
Terasové prkna WPC SAMANA PREMIUM – kompletní sada (vč. podkladové konstrukce) |
ID produktu: 24823 | ID varianty: 60023
Terasové prkna WPC SAMANA PREMIUM – teak 2 m² – balení 1 z 1 (6 prken) |
ID produktu: 24820 | ID varianty: 60020
Terasové prkna WPC SAMANA PREMIUM – antracit 2 m² – balení 1 z 1 (6 prken) |
ID článku: 24821 | ID varianty: 60021
Terasové prkna WPC SAMANA PREMIUM – antik 2 m² – balení 1 z 1 (6x prkno) |
ID článku: 24822 | ID varianty: 60022

1.2. Obecné informace

Abychom splnili naše nároky, neustále zlepšujeme kvalitu, zjednodušujeme montáž a ovládání nebo přizpůsobujeme produkty požadavkům zákazníků. Vzhledem k těmto změnám je aktuální verze návodu k použití k dispozici na naší domovské stránce.

Označení „produkt“ se v návodu k použití používá pro terasové desky WPC „SAMANA PREMIUM“.

1.3. Záruka

Od data nákupu platí zákonná odpovědnost za vady a záruční práva.
Společnost Home Deluxe GmbH nenese žádnou odpovědnost za škody způsobené nedodržením návodu k použití. Reklamace vzniklé v důsledku nesprávné montáže nebo použití jsou ze záruky vyloučeny. V případě vad produktu se prosím obraťte písemně prostřednictvím kontaktního formuláře na naší domovské stránce na náš zákaznický servis a uveďte název produktu, sériové číslo a fotografii typového štítku:

Home Deluxe GmbH
Schanzeweg 2
32312 Lübbecke
Německo
Tel.: +49 (0)5743 6181-0
www.home-deluxe-gmbh.de

V případě dalších dotazů je vám k dispozici náš zákaznický servis, který můžete kontaktovat prostřednictvím kontaktního formuláře.

2. Informace k návodu k použití

2.1. Dostupnost návodu k použití

Návod k použití je součástí produktu a měl by být uchováván v úplném znění v bezprostřední blízkosti produktu.

2.2. Informace o překladu

Původní návod k použití byl sepsán v německém jazyce. Všechny ostatní dostupné jazykové verze jsou překlady německé verze.

2.3. Cílové skupiny návodu k použití

Návod k použití musí být přečten a dodržován každou osobou, která se podílí na některé z následujících činností nebo na používání produktu:

- Vybalení
- Montáž / instalace
- Uvedení do provozu / provoz
- Údržba / kontrola / péče
- Odstraňování závad / opravy
- Likvidace

2.4. Informace o překladu

Původní návod k použití byl sepsán v německém jazyce. Všechny ostatní dostupné jazykové verze jsou překlady německé verze.

2.5. Vysvětlení symbolů

Symbol	Vysvětlení symbolů
	**VAROVÁNÍ** Tento symbol upozorňuje na možné nebezpečí, které může vést k smrtelným nebo těžkým zraněním. Před provedením příslušného montážního nebo aplikačního kroku je nutné si přečíst příslušné upozornění.
	**INFO** Tento symbol poskytuje důležité informace a upozorňuje na možné poškození majetku. Před provedením příslušného montážního nebo aplikačního kroku si tyto informace přečtěte, abyste porozuměli problémům a předešli poškození.
	**Přečtěte si návod k použití** Tento symbol upozorňuje, že před montáží/instalací a/nebo obsluhou zařízení je nutné pečlivě přečíst návod k použití.

2.6. Obecné informace k návodu k použití

Návod k použití se vztahuje na terasové desky WPC SAMANA PREMIUM. Obsahuje důležité informace o montáži, provozu, údržbě a čištění. Návod k použití, zejména bezpečnostní pokyny, je nutné před uvedením produktu do provozu pečlivě přečíst. Návod k použití pečlivě uschovejte. Produkt používejte pouze v souladu s tímto návodem k použití, aby nedošlo k náhodnému zranění nebo poškození. Pokud produkt předáte třetí osobě, předávejte jí také tento návod k použití.

2.7. Použití v souladu s určením

Produkt je vysoce kvalitní, odolný a určený výhradně pro soukromé použití v přiměřeném a obvyklém rozsahu. Náš produkt **není** určen pro komerční použití. Komerční použití je povoleno pouze s písemným souhlasem společnosti Home Deluxe GmbH. Produkt je určen jako terasová prkna.

Produkt používejte pouze tak, jak je popsáno v tomto návodu k použití. Jakékoli jiné použití se považuje za použití v rozporu s určením a může vést k poškození majetku nebo zranění osob. Výrobce nenese žádnou odpovědnost za škody, které vzniknou nebo vznikly v důsledku použití v rozporu s určením nebo nesprávného použití.

2.8. Obecné bezpečnostní pokyny

Obecné bezpečnostní pokyny



- Produkt montujte **pouze** v případě, že je dodávka kompletní a bez vad.
- Ujistěte se, že všechny díly jsou nepoškozené a správně namontované. Nesprávná montáž může vést k nebezpečí úrazu. Poškozené díly mohou ovlivnit bezpečnost a funkčnost.
- Produkt umístěte pouze na bezpečný, rovný a pevný podklad.
- Ne provádějte žádné změny na produktu.
- Pravidelně kontrolujte upevnění.
- Dlahy z WPC by neměly být používány pro sloupy, trámy, podpěrné sloupky apod.
- WPC prkna skladujte v původním obalu, nejlépe na dobře větraném krytém místě.
- Doporučujeme terasové desky 72 hodin před zahájením montáže umístit na místo instalace, aby se aklimatizovaly. Terasové desky neinstalujte, pokud je teplota 0 °C nebo nižší.
- Výrobky z WPC nejsou vhodné pro uzavřené a vlhké prostory bez dostatečného větrání a/nebo prostory s výraznými teplotními výkyvy (např. sauny). Dbejte na to, aby byla terasa dostatečně větraná.
- Je třeba zabránit přímému kontaktu terasových prken s podkladem.
- Kolísání teploty a vlhkosti vede k roztažnosti (přibližně 0,3 % až 0,5 %). Dodržujte dostatečnou vzdálenost mezi prkny z WPC, podkladovou konstrukcí a okolím terasy, jako jsou stěny, ploty a stromy.
- Dbejte prosím na vzdálenost mezi spárami, která by měla být 10–15 mm.
- Dodržujte montážní pokyny, jinak může dojít k poškození produktu.

Nebezpečí pro děti



- Držte děti mimo dosah obalových materiálů. Hrozí mimo jiné nebezpečí udušení!
- Během montáže produktu držte děti mimo místo montáže. Součástí dodávky jsou malé části, které mohou být spolknuty nebo způsobit vážná zranění.
- **Nebezpečí převrácení!** Produkt není dětská hračka, lezecká stěna ani sportovní zařízení. Produkt se může při jednostranném zatížení převrátit, což může mít za následek smrt.
- Děti se mohou při hraní s výrobkem nebo při šplhání na něj zranit.
- Produkt neinstalujte přímo do herní zóny ani do její bezprostřední blízkosti.
- Vysvětlete dětem správné zacházení s výrobkem a nikdy je nenechávejte při hře bez dozoru.
- Zajistěte, aby malé děti nevkládaly malé části do úst.

Nebezpečí zranění

Nesprávné zacházení s výrobkem může vést ke zranění.



- Před každým použitím zkontrolujte, zda výrobek nevykazuje viditelné poškození.
- Neprovádějte žádné konstrukční změny na výrobku. Jakékoli změny musí být schváleny písemným souhlasem výrobce a provedeny podle pokynů.
- V případě poškození nesmí být výrobek dále používán. Poškozené díly musí být opraveny

nebo nahrazeny originálními náhradními díly.
- Aby se předešlo zranění, dbejte na trvalou pevnou instalaci produktu.

Nebezpečí poškození



- Nesprávné zacházení s výrobkem může vést k jeho poškození.
- Neotvírejte obal ostrými předměty (např. nožem, nůžkami nebo podobnými předměty), protože by mohlo dojít k poškození produktu. Při otevírání buďte opatrní.
- Nepoužívejte produkt v blízkosti zdrojů tepla nebo otevřeného ohně.

3. Vlastnosti produktu

3.1. Technické údaje

Terasové prkna WPC SAMANA PREMIUM	
Rozměry jedné desky (D x Š x V)	220 x 14,6 x 2,5 cm
Rozměry podkladové konstrukce (D x Š x V)	220 x 4 x 3 cm
Materiál	30 % tvrdý polyethylen (HDPE), 60 % dřevní vlákna, 10 % plniva
Barva	teak, antracit, antik
Rýhování	jedna strana jemná (cca 0,25 cm) nebo jedna strana hrubá (cca 2,8 cm)
Nosnost na m²	500 kg
Hmotnost na prkno	5,6 kg

Informace

WPC (Wood Plastic Composite) je termoplasticky zpracovaný kompozitní materiál, který se vyrábí z různých podílů dřeva, plastů a přísad. Spojením těchto materiálů se podařilo skloubit odolnost a estetické vlastnosti přírodního materiálu s trvanlivostí a snadnou údržbou polymeru. Má přirozený dřevěný vzhled, zároveň je odolný proti UV záření a povětrnostním vlivům, takže je ideální pro venkovní použití.



- **Pozor!** Mohou se vyskytnout mírné rozdíly v barvě a povrchu – to je dáno materiálem WPC a zajišťuje, že vaše podlahová prkna mají přirozený vzhled.

4. Rozsah dodávky

Při dodání zkontrolujte, zda obal není poškozen. Dále ihned po vybalení zkontrolujte, zda je dodávka kompletní a zda je produkt a všechny komponenty v bezvadném stavu. Produkt montujte pouze v případě, že je dodávka kompletní a nepoškozená.

Komponenty/díly (příklad 2 m²)

Č.	Popis		Obrázky
1	WPC prkna	6	
2	Podkladová konstrukce	3	
3	Rozpínací hmoždinky (PH3)	18	
4	Svorníky a šrouby (PH2)	2	
5	Plastové spony	48	
6	Šrouby	48	

Potřebné komponenty pro následující rozměry

m²	WPC-Dielen in Stk.	Unterkon-struktion in Stk.	Spreiz-dübel	Schrauben	Plastik-clip	Klammern
2	6	3	18	48	48	2
4	12	6	36	96	96	4
6	18	9	54	144	144	6
8	24	12	72	192	192	8
10	30	15	90	240	240	10
12	36	18	108	288	288	12
14	42	21	126	336	336	14
16	48	24	144	384	384	16
18	54	27	162	432	432	18
20	60	30	180	480	480	20
22	66	33	198	528	528	22
24	72	36	216	576	576	24
26	78	39	234	624	624	26
28	84	42	252	672	672	28
30	90	45	270	720	720	30
32	96	48	288	768	768	32
34	102	51	306	816	816	34
36	108	54	324	864	864	36
38	114	57	342	912	912	38
40	120	60	360	960	960	40
42	126	63	378	1008	1008	42
44	132	66	396	1056	1056	44
46	138	69	414	1104	1104	46
48	144	72	432	1152	1152	48
50	150	75	450	1200	1200	50

5. Montáž a obsluha

5.1. Bezpečnostní pokyny

Je nutné si přečíst všechny informace týkající se bezpečnosti a zdraví.

Nebezpečí zranění

Nesprávná manipulace při montáži může vést ke zranění.

- Ujistěte se, že je balík otevřený nahoře. Při otevírání balíku buďte velmi opatrní, protože balík obsahuje křehké části.
- Produkt umístěte pouze na bezpečný, rovný a pevný podklad.
- Použijte dodaný montážní materiál.
- Chyby při obsluze, chyby při montáži nebo poškození vzniklé při montáži jsou ze záruky vyloučeny.
- K sestavení produktu jsou zapotřebí minimálně 2 osoby.
- Při montáži noste ochranný oděv, jako jsou bezpečnostní boty a ochranné rukavice.
- **Upozorňujeme, že společnost Home Deluxe GmbH v zásadě nehradí žádné náklady na montáž nebo řemeslné práce, jako jsou náklady na elektrikáře nebo podobné náklady na odborníky.**

5.2. Montáž produktu

Produkt je dodáván v rozloženém stavu a jeho montáž je velmi snadná. Pečlivě dodržujte montážní pokyny. V případě nedodržení pokynů není zaručena funkčnost a bezpečnost produktu.

Potřebné nářadí

	Šroubovák	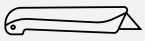	Řezací nůž
	Měřicí pásmo	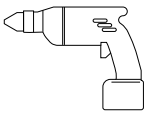	Vrtačka
	Gumové kladívko		

- Následující pokyny je třeba pečlivě přečíst.

Příprava podkladu:

Než začnete, ujistěte se, že podklad je čistý, suchý, stabilní, rovný a pevný (např. beton, štěrk, písek atd.).

Předem odstraňte veškeré plevele. Aby se zabránilo růstu plevele, doporučujeme položit protiplevelovou fólii.

Zajistěte dobré odvodnění. Je nutné mírné sklonění 1,5–2 % od domu, aby se zabránilo hromadění vody a poškození prken. Směr sklonu by měl být podélný k drážkám. Pouze tak je zajištěn odtok vody. Nechte alespoň 3 cm volného místa od stěny domu.

Příprava podkladu:

V případě potřeby by měla být přípravná podkladová konstrukce (například pro vyrovnání výškových rozdílů) vzdálena od podlahy minimálně 25 mm. Tím se zabrání hromadění vody na prknech a zajistí se dobré větrání.

Bez ohledu na rozměry podstavce je třeba dbát na to, aby vzdálenost mezi trámy byla minimálně 31,5 cm.

Poznámka: Podkladové konstrukce a příslušenství se nacházejí mezi prkny.

DŮLEŽITÉ: Výrobky z WPC jsou vyrobeny z velmi hustého materiálu. Proto vždy předvrtávejte, abyste zabránili prasknutí a poškození materiálu. K předvrtání použijte 8mm vrták pro rozpínací hmoždinky a 2,5mm vrták pro spony a plastové spony.

Obrázek	Popis
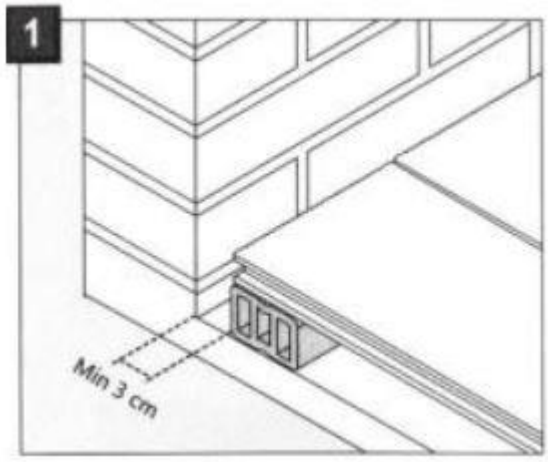	**Krok 1:** - Nosná konstrukce má rozměry 3 x 4 cm. Položte prosím stranu 4 cm na podlahu. - Vzdálenost mezi podkladovou konstrukcí nesmí přesáhnout 31,5 cm. Kromě toho je třeba započítat délku hran podkladové konstrukce 2 cm. Celková vzdálenost tedy činí 33,5 cm. - Vzdálenost rozpěrných hmoždinek, které fixují podkladovou konstrukci na podlahu, je minimálně 30 cm. - Mezi podkladovou konstrukcí a stěnou nebo podobným povrchem musí být dodržena vzdálenost minimálně 3 cm. - Mezi prkny musí být spára o šířce 5–10 mm.
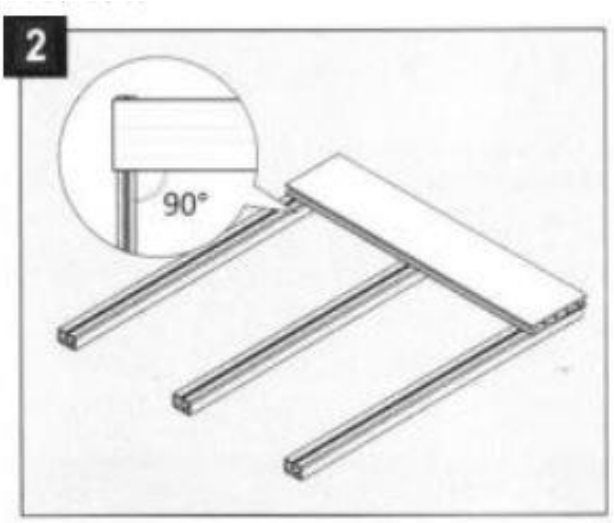	**Krok 2:** - Předvrtejte otvory pro šrouby. Položte první prkno svisle na podkladovou konstrukci a připevněte spony na vnější strany.

Obrázek	Popis
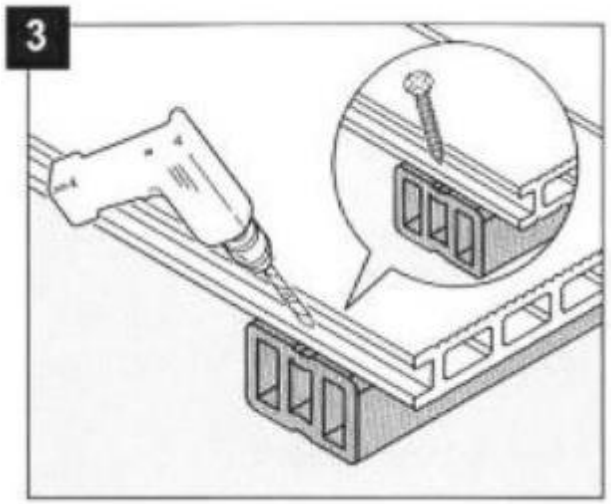	**Krok 3:** - Zasuňte první prkno do spon a upevněte je šroubem.
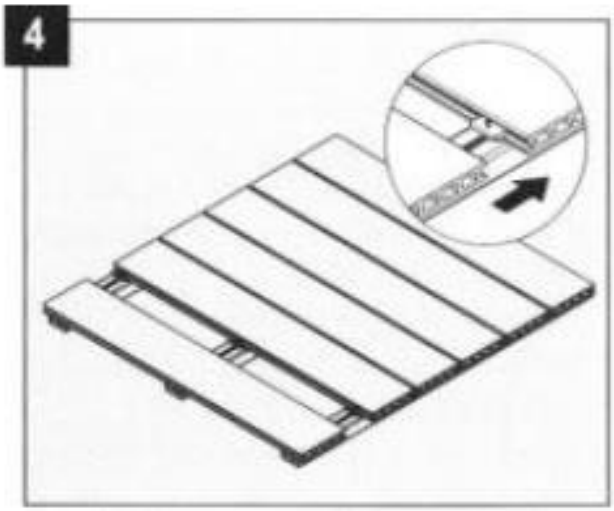	**Krok 4:** - Tento postup opakujte u ostatních prken.
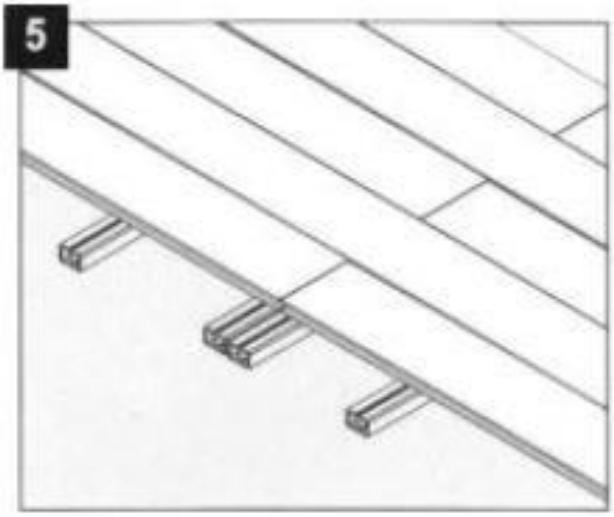	**Krok 5:** - Dbejte na to, aby na každé prkně byly dva plastové klipy.

Obrázek	Popis
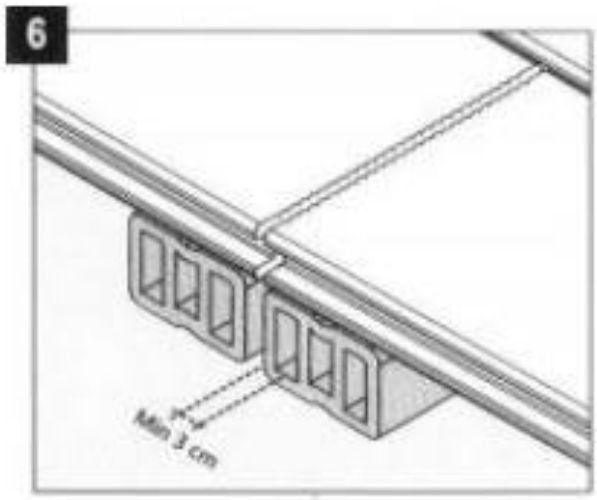	**Krok 6:** - Teplotní výkyvy a povětrnostní vlivy mohou způsobit mírné deformace materiálu. Z tohoto důvodu se doporučuje upevnit podkladové konstrukce s minimálně 3 cm odstupem.
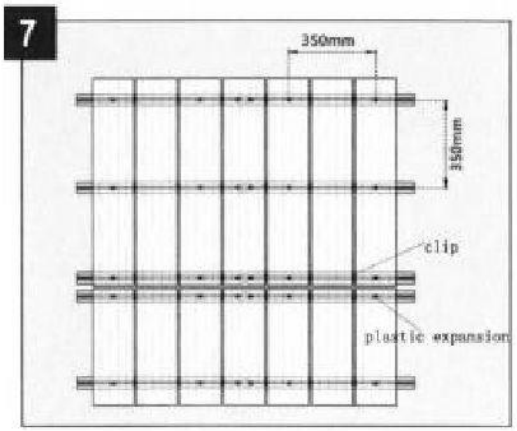	**Krok 7:** - Hotová konstrukce.

6. Použití

6.1. Bezpečnostní pokyny

Následující informace týkající se bezpečnosti a zdraví je nutné pečlivě přečíst.

Nebezpečí zranění
Nesprávné zacházení při provozu může vést ke zranění.



- Nepoužívejte poškozený výrobek.
- Na výrobku neprovádějte žádné úpravy.
- Produkt není dětská hračka, lezecká stěna ani sportovní zařízení. Děti nesmějí s produktem hrát.

Pravidelně kontrolujte upevnění.

6.2. První uvedení do provozu

Před prvním uvedením do provozu zkontrolujte, zda produkt není poškozen. Produkt smí být používán pouze v nepoškozeném stavu.

6.3. Provoz

Před použitím produktu zkontrolujte

- je v řádném stavu.

6.4. Skladování



- V zimním období skladujte produkt na místě, které je co nejvíce chráněné před povětrnostními vlivy, dobře větrané a suché.

7. Odstraňování poruch

Pokud se při provozu vyskytnou následující poruchy, zkontrolujte prosím příčiny poruchy podle následující tabulky. Pokud poruchu nelze odstranit pomocí uvedených opatření, produkt vyřaďte z provozu.

Porucha	Možná příčina	Řešení
Vrzání nebo skřípání	- Nedostatečné upevnění nebo pohyb podkonstrukce	- Zkontroluj upevnění a v případě potřeby dotáhni. Ujisti se, že podkladová konstrukce je stabilní a neumožňuje žádný pohyb.
Kluzký povrch	- Rostoucí plevel nebo hladký povrch	- Důkladně vyčistěte podlahu, abyste odstranili plevel.

Pokud se vyskytne další problém s produktem, kontaktujte nás.

8. Údržba a péče

Povrchy čistěte vlhkým hadříkem a jemným čisticím prostředkem. K čištění nepoužívejte agresivní čisticí prostředky ani vysokotlaké čističe. Dodržujte také pokyny výrobce čisticího prostředku.

Znečištění a kontaminace

Používejte mýdlo/čisticí prostředek, teplou vodu a měkký kartáč.

Plísně na prknech

Použijte běžný čisticí prostředek na dřevo, který obsahuje mýdlo a tenzidy. Při čištění prken zkontrolujte také jejich spodní stranu.

Vápno

Vápenné usazeniny se těžko odstraňují. Dbejte na to, aby se na podlahové desky nedostaly žádné vápenné tekutiny.

Led a sníh

Ledovou nebo sněhovou vrstvu odstraňujte pouze rukama nebo kartáčem (dbát na to, aby nedošlo k poškrábání povrchu).

Nepoužívejte žádné čisticí prostředky ani jiné chemické látky.

Vodní skvrny

Očistěte povrch podlahovým čisticím prostředkem, který obsahuje kyselinu šťavelovou. Čisticí prostředek nejprve vyzkoušejte na malém kousku podlahy.

Skvrny od oleje a tuku

Na tento druh nečistot použijte běžný odstraňovač mastnoty. Poté prkna opláchněte teplou vodou.

9. Demontáž

9.1. Bezpečnostní pokyny

Nebezpečí poranění
Nesprávné zacházení při demontáži může vést ke zranění.



- Před demontáží produkt zajistěte.

Demontáž produktu se provádí v opačném pořadí než montáž. (**viz kapitola Montáž**)

10. Likvidace



- Produkt a všechny jeho součásti zlikvidujte v souladu s místními a národními předpisy, aby nedošlo k poškození životního prostředí.
- Naše obaly jsou vyrobeny z ekologických materiálů. Lze je recyklovat a použít jako cenné suroviny. Obalový materiál (kartony, obaly na nečistoty atd.) zlikvidujte odděleně a správným způsobem v souladu s platnými národními předpisy.
- V případě nejistoty ohledně likvidace se obraťte na výrobce.
- Informace o správné likvidaci získáte také v místních sběrných dvorech.

Home Deluxe GmbH
Schanzeweg 2
32312 Lübbecke
Německo
Tel.: +49 (0)5743 6181-0
www.home-deluxe-gmbh.de

2025/03